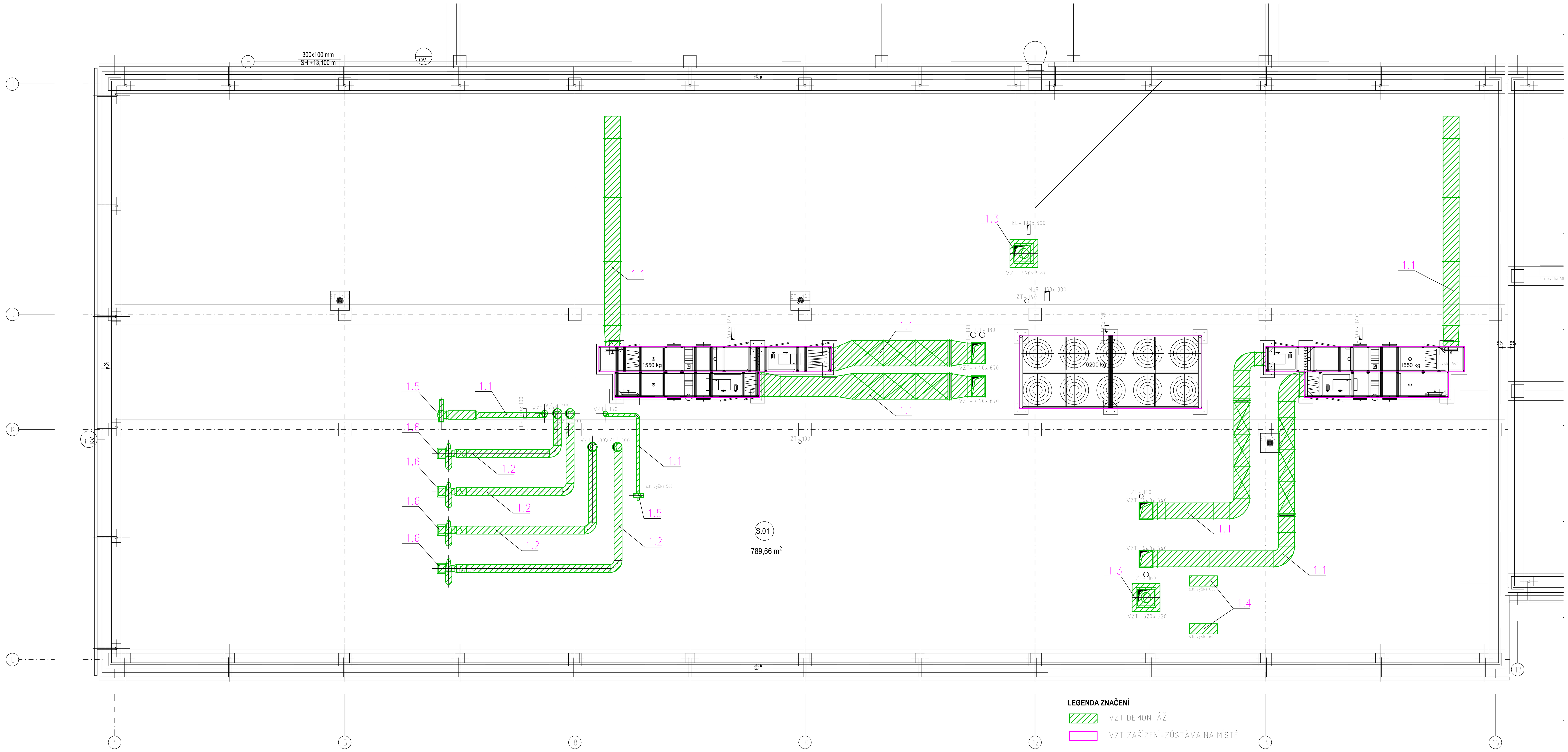

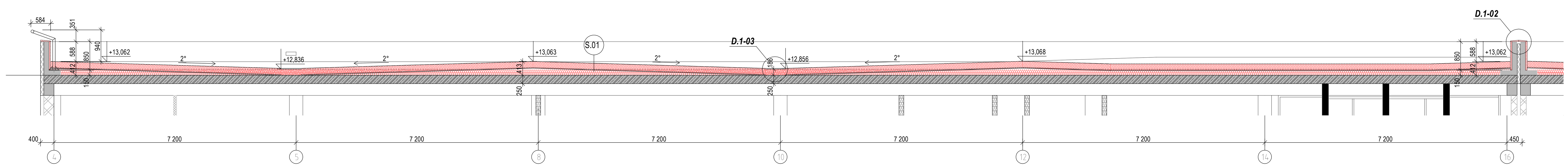

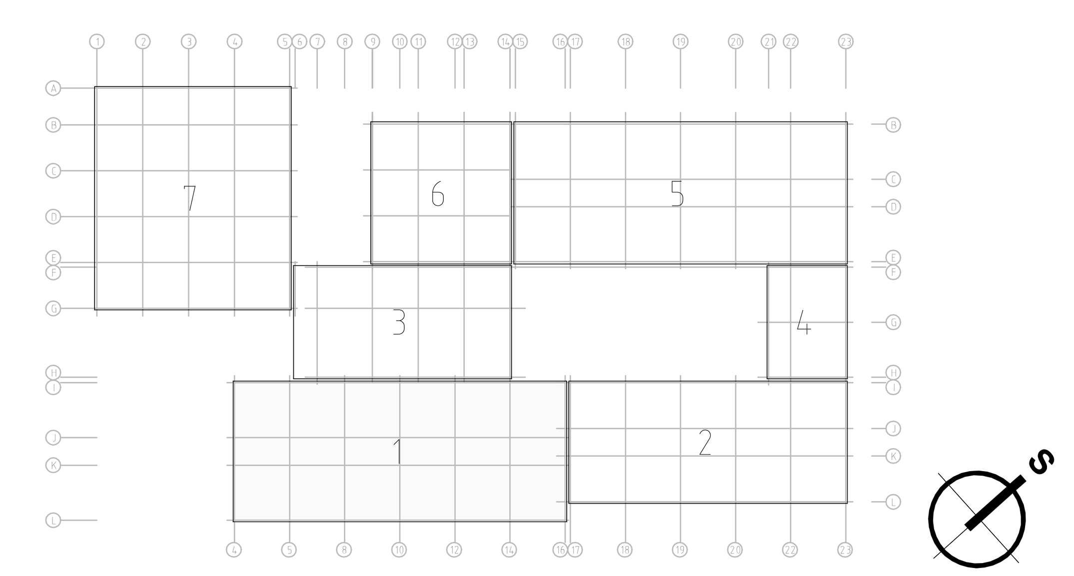

± 269,50 m n. m. Bpv

TABULKA ZMĚN

ZMĚNA	POPIS ZMĚNY	DATUM	VYPRACOVAL
ZMĚNA	POPIS ZMĚNY	DATUM	VYPRACOVAL
ZMĚNA	POPIS ZMĚNY	DATUM	VYPRACOVAL

NÁZEV STAVBY

Technologický pavilon CPIT - rekonstrukce střech

Dokumentace pro provedení stavby

CHVÁLEK ATELIÉR

HLAVNÍ PROJEKTANT	ARCHITEKT	PROJEKTANT	VYPRACOVAL	
Ing. Martin CIESLAR	Ing. arch. Martin Chválek, MBA	Ing. Miloš Polášek	Martina Králová	CHVÁLEK ATELIÉR s.r.o. Kafkova 1064/12 702 00 OSTRAVA; IČO: 05725674 tel.: 595 693 250 email:info@chvalekatelier.cz

OBJEDNATEL: Vysoká škola báňská -Technická univerzita Ostrava , IČO:619 89 100

STUPEŇ: DPS | DATUM: prosinec 2021

STAVEBNÍ OBJEKT: SO 01 Technologický pavilón | ČÁST: 01.1.42 Vzduchotechnika a chlazení | MĚŘÍTKO: 1:75 | FORMÁT A4: 8 A4

NÁZEV VÝKRESU: **Půdorys střechy - část "1"- demontáže**

ARCHIVNÍ ČÍSLO: 21-036-5

ČÍSLO VÝKRESU: D1.42-01 | REVIZE:

TENTO DOKUMENT JE MAJETKEM SPOLEČNOSTI CHVÁLEK ATELIÉR s.r.o. . BEZ PÍSEMNÉHO SVOLENÍ ODPOVĚDNÉHO ZÁSTUPCE FIRMY CHVÁLEK ATELIÉR s.r.o. NESMÍ BÝT DOKUMENT KOPÍROVÁN, POUŽIT NEBO PŘEDÁN TŘETÍ OSOBOU K DALŠÍMU POUŽITÍ